Chaînes à rouleaux crantées pour retourneurs de souches

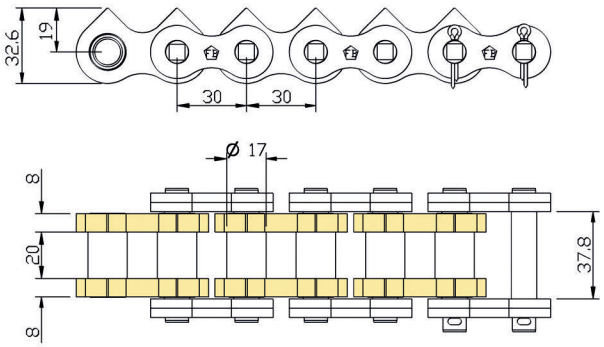

BK20.30FBVERZx60I

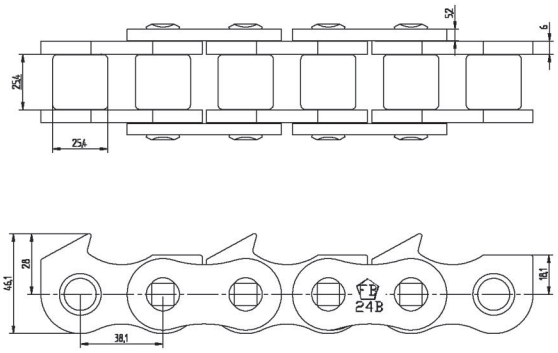

24B-1FBVERZ1X76,2I/OWB

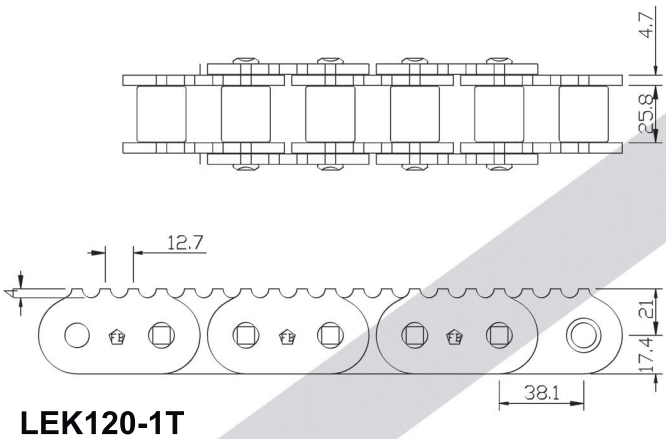

LEK120-1T

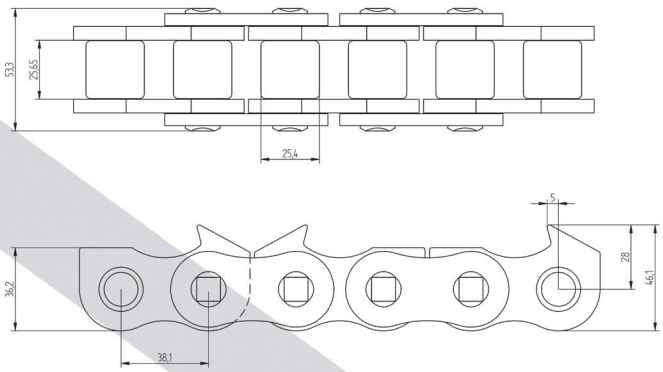

24B-1FBVERZ1X76,2IR/OWB

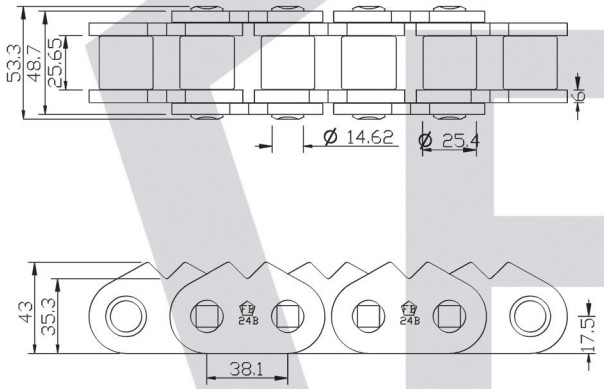

5152.000.23T

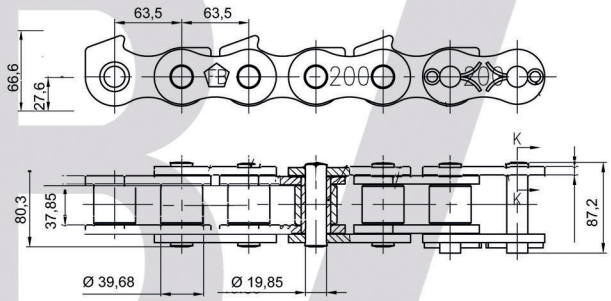

200-1T-KIA30